Hlavní rozměry

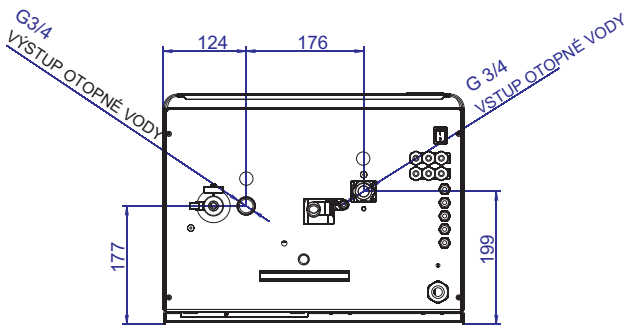

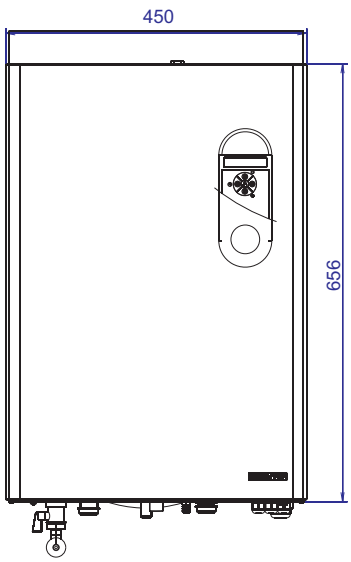

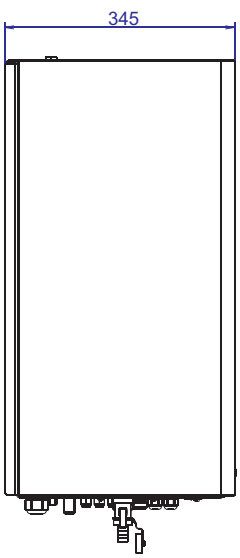

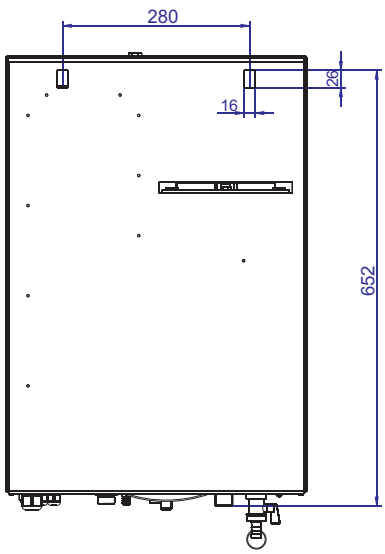

Technické údaje

Typ elektrokotle	Jednotka	ELECTRA 05	ELECTRA 06	ELECTRA 08	ELECTRA 09
Elektrické parametry		KOMFORT	KOMFORT	KOMFORT	KOMFORT
Celkový elektrický příkon	kW	4,5	6	7,5	9,0
Jmenovitý tepelný výkon	kW	4,5	6	7,5	9,0
Výkon topných těles	-	3x1,5	3x2,0	3x2,5	2x3x1,5***
Jmenovitý proud	A	3x7,5 / 1x21	3x10 / 1x28	3x12 / 1x36	3x14
Elektrická síť*	V	3x230/400V+N+PE/50 Hz*			
Elektrická síť	V	1x230V+N+PE/50 Hz			-
Jmenovitý proud max.	A	3x7,5 / 1x21	3x10 / 1x28	3x12 / 1x36	3x14
Příkon čerpadla (st.I/II/III)	W	50/60/70			
Hlavní jistič elektroinstalace	A	3x10 / 1x25	3x16 / 1x32	3x16 / 1x40	3x16
Jmen. proud pojistky ovládání	A	0,315			
Stupeň elektrického krytí	IP	40			
Mechanické parametry					
Relé mechanická životnost	-	1 000 000 cyklů			
Relé elektrická životnost		250 000 cyklů, 16 A, 250 V			
Šířka	mm	450	450	450	450
Výška	mm	656	656	656	656
Hloubka	mm	345	345	345	345
Hmotnost kotle	kg	36,5	36,5	36,5	38
Požadavky na prostředí					
Min.prac. přetlak otopné soustavy	bar	0,4			
Max.prac.přetlak otopné soustavy	bar	3			
Doporučený pracovní přetlak	kPa/bar	100/1			
Oběhové čerpadlo	-	CESAO 3			
Max. teplota otopné vody	°C	80			
Rozpínací teplota blok.termostatu otevřený-uzavřený systém	°C	100			
Vodní objem celého kotle	l	10,6			
Druh prostředí	-	normální AA5, AB5			
Účinnost při jmenovitém výkonu	%	99			
Přívodní vedení CYKY pro třífáz.připoj.**	mm ^{2}	5x1,5 / 3x4	5x1,5 / 3x6	5x2,5 / 3x6	5x2,5
Přívodní vedení AYKYpro třífáz.připoj.**	mm ^{2}	5x2,5 / 3x6	5x2,5 / 3x10	5x4 / 1x10	5x4
Expanzní nádoba	l	8			
Okolní teplota	°C	0 ÷ 40			
Teplota skladovací-přepravní	°C	-30 ÷ + 70			
Elektromagnetická kompatibilita	-	EN 55014-1(2006)			
Vlhkost	%	0 ÷ 90 bez orosení			
Regulace					
Přesnost měření	%	< 1	< 1	< 1	< 1
Přesnost regulace teplot	°C	± 1	± 1	± 1	± 1
Typ regulace	-	PI			
Dálkové ovládání					
Kaskáda	-	po připojení kaskádového regulátoru			
Servisní zásuvka	-	6 PIN			
Počet kotlů v kaskádě	-	dle kaskádového regulátoru			

* Zapojeno do hvězdy (Y)

** Přívodní vodič musí být přednostně navržen v souladu s ČSN 33 2000-5-523 a ČSN 33 2000-5-52

*** 2 x 3 x 1,5
- 1,5 → Výkon 1 topné tyče v kW
- 3 → 3 topné tyče
- 2 → 2 x topné těleso

Typ elektrokotle	Jednotka	ELECTRA 12	ELECTRA 15	ELECTRA 18	ELECTRA 24
Elektrické parametry		KOMFORT	KOMFORT	KOMFORT	KOMFORT
Celkový elektrický příkon	kW	12	15	18	22,5
Jmenovitý tepelný výkon	kW	12	15	18	22,5
Výkon topných těles	-	2x3x2***	2x3x2,5	3x3x2	3x3x2,5
Jmenovitý proud	A	3x19	3x24	3x28	3x36
Elektrická síť*	V	3x230/400V+N+PE/50 Hz*			
Elektrická síť	V	-	-	-	-
Jmenovitý proud max.	A	3x19	3x24	3x28	3x36
Příkon čerpadla (st.I/II/III)	W	50/60/70			
Hlavní jistič elektroinstalace	A	3x20	3x25	3x32	3x40
Jmen. proud pojistky ovládání	A	0,315			
Stupeň elektrického krytí	IP	40			
Mechanické parametry					
Relé mechanická životnost	-	1 000 000 cyklů			
Relé elektrická životnost		250 000 cyklů, 16 A, 250 V			
Šířka	mm	450	450	450	450
Výška	mm	656	656	656	656
Hloubka	mm	345	345	345	345
Hmotnost kotle	kg	38	38	39,5	39,5
Požadavky na prostředí					
Min.prac. přetlak otopné soustavy	bar	0,4			
Max.prac.přetlak otopné soustavy	bar	3			
Doporučený pracovní přetlak	kPa/bar	100/1			
Oběhové čerpadlo	-	CESAO 3			
Max. teplota otopné vody	°C	80			
Rozpínací teplota blok.termostatu otevřený-uzavřený systém	°C	100			
Vodní objem celého kotle	l	10,6			
Druh prostředí	-	normální AA5, AB5			
Účinnost při jmenovitém výkonu	%	99			
Přívodní vedení CYKY pro třífáz.připoj.**	mm^2	5x2,5	5x4	5x6	5x6
Přívodní vedení AYKYpro třífáz.připoj.**	mm^2	5x6	5x6	5x10	5x10
Expanzní nádoba	l	8			
Okolní teplota	°C	0 ÷ 40			
Teplota skladovací-přepravní	°C	-30 ÷ + 70			
Elektromagnetická kompatibilita	-	EN 55014-1(2006)			
Vlhkost	%	0 ÷ 90 bez orosení			
Regulace					
Přesnost měření	%	< 1	< 1	< 1	< 1
Přesnost regulace teplot	°C	± 1	± 1	± 1	± 1
Typ regulace	-	PI			
Dálkové ovládání					
Kaskáda	-	po připojení kaskádového regulátoru			
Servisní zásuvka	-	6 PIN			
Počet kotlů v kaskádě	-	dle kaskádového regulátoru			

* Zapojeno do hvězdy (Y)

** Přívodní vodič musí být přednostně navržen v souladu s ČSN 33 2000-5-523 a ČSN 33 2000-5-52

*** 2 x 3 x 1,5
- 1,5 → Výkon 1 topné tyče v kW
- 3 → 3 topné tyče
- 2 → 2 x topné těleso